学校運営組織

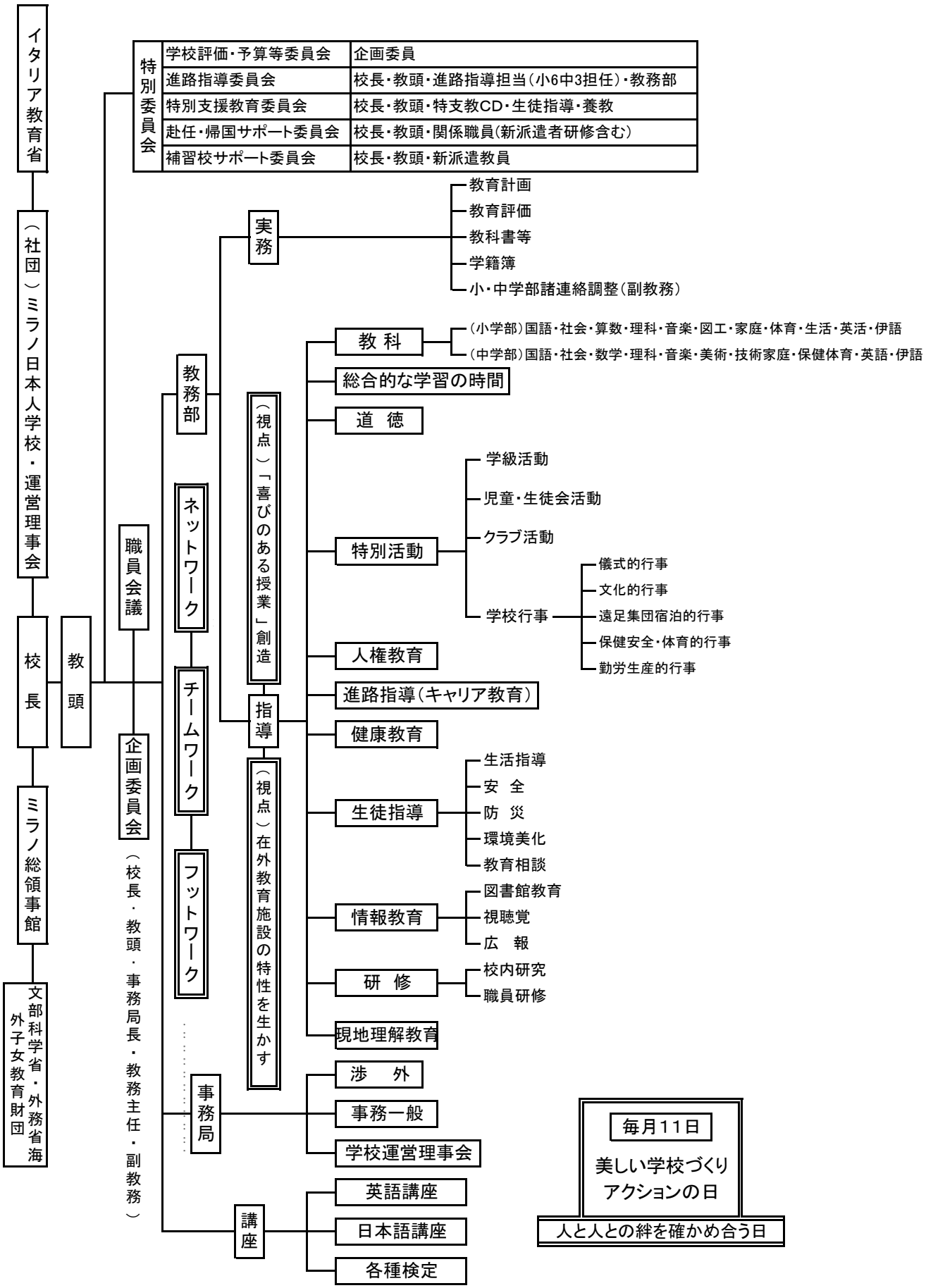
イタリア教育省
（社団）ミラノ日本人学校・運営理事会
校長
ミラノ総領事館
文部科学省・外務省海外子女教育財団
教頭
職員会議
企画委員会
（校長・教頭・事務局長・教務主任・副教務）
特別委員会
学校評価・予算等委員会
企画委員
進路指導委員会
校長・教頭・進路指導担当（小6中3担任）・教務部
特別支援教育委員会
校長・教頭・特支教CD・生徒指導・養教
赴任・帰国サポート委員会
校長・教頭・関係職員(新派遣者研修含む)
補習校サポート委員会
校長・教頭・新派遣教員
教務部
実務
教育計画
教育評価
教科書等
学籍簿
小・中学部諸連絡調整（副教務）
ネットワーク
チームワーク
フットワーク
（視点）「喜びのある授業」創造
指導
（視点）在外教育施設の特性を生かす
教 科
（小学部）国語・社会・算数・理科・音楽・図工・家庭・体育・生活・英活・伊語
（中学部）国語・社会・数学・理科・音楽・美術・技術家庭・保健体育・英語・伊語
総合的な学習の時間
道 徳
特別活動
学級活動
児童・生徒会活動
クラブ活動
学校行事
儀式的行事
文化的行事
遠足集団宿泊的行事
保健安全・体育的行事
勤労生産的行事
人権教育
進路指導（キャリア教育）
健康教育
生徒指導
生活指導
安 全
防 災
環境美化
教育相談
情報教育
図書館教育
視聴覚
広 報
研 修
校内研究
職員研修
現地理解教育
事務局
渉 外
事務一般
学校運営理事会
講座
英語講座
日本語講座
各種検定
毎月11日
美しい学校づくり
アクションの日
人と人との絆を確かめ合う日